Betriebsanleitung und Sicherheitshinweise

BaggerDumper® 1000

Hersteller:

Schmidt Maschinentechnik
Inh. Oliver Schmidt
Pützwiese 11

35232 Dautphetal

Tel.: 0049 6466 8990170
Fax: 0049 6466 8990173

info@schmidt-maschinentechnik.eu
www.schmidt-maschinentechnik.eu

Technische Maße und Gewichte:

Ladevolumen BaggerDumper® 1000: 1.000 Liter
Gewicht: 172 kg
Maximales Gesamtgewicht: 2.400 kg

Typenschildbeispiel:

Inhaltsverzeichnis

Allgemeiner Text
Sicherheitsbestimmungen **Seite 3**

Allgemeine Beschreibung **Seite 4**

Gefahrenquellen **Seite 4**

Einstellen der universellen Schildaufnahmen **Seite 5**

Inbetriebnahme des BaggerDumper® 1000 **Seite 5**

Bedienung des BaggerDumper® 1000 **Seite 6**

Wartung des BaggerDumper® 1000 **Seite 7**

1. Allgemeiner Hinweis

Diese Anleitung gilt für Lastaufnahmemittel im Hebebereich und betrifft die Produkte der Schmidt Maschinentechnik, Inh. Oliver Schmidt.

Für alle Geräte gelten die gesetzlichen Sicherheits- und Unfallverhütungsvorschriften für Lastaufnahmemittel

Spezielle Anbauhinweise, Tragfähigkeiten und Wartungshinweise sind in der Betriebsanleitung enthalten.

1.1 Bestimmungsgemäße Verwendung:

- Das Führen des Gerätes von Hand ist verboten!
- Das Führen des Gerätes über Personen ist verboten!
- Das Kranen mit dem Gerät ist verboten!
- Personentransport ist verboten!
- Betriebsanleitung beachten!

Allgemeine Hinweise:

Der Benutzer hat sich vor Inbetriebnahme des Gerätes anhand der Bedienungsanleitung mit dem Gerät vertraut zu machen.

Die Betriebsanleitung ist für den Bediener des Gerätes bestimmt und hat dem Gerät immer beizuliegen.

1.2 Sicherheitsbestimmungen:

Es gelten folgende Verordnungen und Vorschriften

EG-Richtlinien
EG- Richtlinie Maschine 2006/42/EG vom 17.05.2006 des Rates der Europäischen Gemeinschaft

Berufsgenossenschaftliche Regeln für Sicherheit und Gesundheit bei der Arbeit – BGR (ersetzt VBG)

BGR A1	Grundsätzliche Prävention
BGR 500	Betreiben von Arbeitsmitteln

Allgemeine Beschreibung

Der BaggerDumper® 1000 ist ein Transportkübel, der für den Anbau an das Abstütz- und Planierschild eines Ketten- oder Mobilbaggers konstruiert worden ist.

Da der BaggerDumper® 1000 ein sehr hohes Transportgewicht aufnehmen kann, muss stets ein Sicherheitsabstand eingehalten werden, während der BaggerDumper® 1000 bewegt oder gehoben wird.

Auf **Abbildung 1 auf Seite 3** sind die Bezeichnungen der unten beschriebenen Teile angegeben.

Der Aufenthalt im Gefahrenbereich der Maschine ist verboten!

Der Dumper muss jährlich einer UVV- Prüfung unterzogen werden.

Gefahrenquellen

Folgende Gefahrenquellen sind beim Umgang mit dem Transportgerät unbedingt zu umgehen:

1. Niemals unter angehobene Lasten treten!
2. Beim Auskippen des Dumpers mit dem Auskipphebel (1) darauf achten, dass bei einer nicht regelmäßig kontrollierten und gewarteten Kette (2) ein Bruch auftreten kann. Die dann entstehenden Kräfte können die Kette zum Reißen bringen, was zu einem Herumschleudern der Kette führen kann. In Reichweite der Kette (2) befindliche Personen können dadurch tödlich verletzt werden!
3. Mit der Schaufel nicht zwischen Auskippbügel (1) und dem Querprofil am Bügel (4) klemmen. Der Losbrechkraft des Löffelzylinders des Trägergerätes hält der Auskippbügel (1) eventuell nicht stand!
4. Es sollte nur geschultes Personal Trägergeräte für den Baggerdumper bedienen.
5. Es ist zu beachten, dass sich der Schwerpunkt des Trägergerätes mit angehängtem BaggerDumper® 1000 stark verschiebt. Die angehängte Last sollte sich immer bergseits befinden.
6. Es wird darauf hingewiesen, dass in den Trägergeräten eine Anschnallpflicht gilt. Wird mit beladenem BaggerDumper® 1000 über eine Kuppe gefahren, kann das Trägergerät ruckartig nach vorn überfallen und der Bediener aus dem Führerhaus geschleudert werden.
7. Zwischen BaggerDumper® 1000 und Bagger können Personen eingequetscht werden!
8. Ist der BaggerDumper® 1000 hinten am Bagger angehängt, muss der Bediener die Verlängerung seiner Maschine stets vor Augen haben.
9. Zwischen dem Auskipphebel (1) und dem BaggerDumper® 1000 selbst besteht Quetschgefahr, da der Hebel mit einer starken Feder gegen den BaggerDumper® 1000 gedrückt wird!
10. Es ist darauf zu achten, dass das Trägergerät mit einer Überlastwarneinrichtung ausgestattet ist, wenn der BaggerDumper® 1000 komplett angehoben werden soll.
11. Bei der Beladung des BaggerDumper® 1000 ist darauf zu achten, dass das zulässige Gesamtgewicht des Baggers nicht überschritten wird. Die maximal zu verfahrende

Last kann man aus den Tabellen der Nenntragfähigkeit des Baggers herauslesen. Anzunehmen ist die maximale Last, die der Bagger mit ausgehobenen Planierschild anheben kann. Dabei ist darauf zu achten, dass man die Lasten am Schild und am Ausleger addieren muss.

12. Den BaggerDumper® nicht überladen, damit es nicht zum Reißen der Kette am Auskippbügel (1) kommt.
13. Es muss beachtet werden, dass sich die Haken des Dumpers sicher in das Planierschild eingehakt haben. Sollte dies, aufgrund der Schildform, nicht möglich sein kontaktieren Sie bitte den Hersteller.
14. Beim zu schnellen Auskippen des BaggerDumper® kann der dieser eine sehr schnelle Pendelbewegung in Richtung des Trägergerätes ausführen. Stets darauf achten, dass der BaggerDumper® langsam und bedächtig ausgekippt wird.

Einstellen der universellen Schildaufnahmen

1. Den Bagger mit bis nahezu auf den Boden abgesenkten Schild bis an den BaggerDumper® heranfahren, bis die Schildunterkante beide senkrechten Schildaufnahmebleche (9) berührt.
2. Die Unterkante des Hakens ca. 50 mm über der Oberkante des Schildes positionieren.
3. Die vordere Kante des Hakens ca. 20 – 30 mm hinter der hinteren Kante des Schildes positionieren.
4. Nun 4 Bohrungen am Haken (8) auswählen, die dieser Einstellung entspricht und mit dem senkrechten Schildaufnahmeblech (9) verschrauben. Die Schraubenköpfe müssen innen angebracht werden, also Schraube von innen nach außen stecken, da sie sonst mit dem Auskipphebel (1) kollidieren.
5. Die jeweils 4 Befestigungsschrauben M14 x 40 DIN 931 – 8.8 an den universellen Schildaufnahmen werden mit einem Anziehdrehmoment von 135 Nm festgezogen.
6. Es gibt Bagger auf dem Markt, deren Schilder nur bedingt für die Aufnahme eines BaggerDumper® 1000 geeignet sind. Diese Baggerarten müssen entweder am Schild verändert werden oder es muss Abhilfe mit speziellen Schildaufnahmen geschaffen werden. Diese Schildaufnahmen sind Einzelanfertigungen. Dadurch können zusätzliche Kosten entstehen.

Inbetriebnahme des BaggerDumper® 1000

1. Für den BaggerDumper® 1000 werden die drei Befestigungsschrauben M14 x 40 DIN 931 – 8.8 (6) je Schildaufnahme (5) mit einem Anziehdrehmoment von 135 Nm festgezogen.
2. Die jeweils 2 oder 4 Befestigungsschrauben M14 x 40 DIN 931 – 8.8 an den universellen Schildaufnahmen werden ebenfalls mit einem Anziehdrehmoment von 135 Nm festgezogen.
3. Der BaggerDumper® wird, wie unter Bedienung Punkt 2 beschrieben, zunächst leer an das Trägergerät angehängt und das Schild des Baggers bis zum Anschlag angehoben.
4. Zur Prüfung der Drehbarkeit des Oberwagens wird dieser nun langsam gedreht, um eine freie Drehbarkeit des Baggers sicher zu stellen.

5. Sollte bei der Durchführung der Inbetriebnahmepunkte 3 bis 4 der BaggerDumper® das Trägergerät berühren, obwohl die Schildaufnahmen (5) speziell hergestellt wurden, ist der Hersteller zu kontaktieren.

Bedienung des BaggerDumper® 1000

1. Aufnehmen des BaggerDumper® 1000 mit dem Schild: Das Schild muss dabei bis auf Bodenniveau abgesenkt werden, damit es sich mit der Oberkante unter der Kante der Lastaufnahmehaken befindet. Nun an den BaggerDumper® 1000 heran fahren. Dabei darauf achten, dass der BaggerDumper® 1000 möglichst mittig an das Schild angehängt wird. Es müssen beide Schildaufnahmen (5) sicher in das Schild einhängt sein.
2. Sollte der beladene BaggerDumper® 1000 für das Anheben durch das Schild zu schwer sein, kann das Anheben durch die Baggerschaufel, die man an dem vorderen Baggerangriffsprofil (7) angreifen lässt, unterstütz werden. So ist es in der Regel bei allen Baggermodellen möglich das Schild ganz auszuheben.
3. Da der Schildzylinder eine höhere Haltekraft wie Hubkraft aufweist, ist es angebracht den Baggerdumper 1000 zunächst leer anzuheben und dann zu befüllen.
4. Beim Befüllen immer das zulässige Gesamtgewicht der tragenden Maschine im Auge haben.
5. Im Falle des Entleerens des BaggerDumpers durch die Baggerschaufel, sollte ein Löffel mit Schneide benutzt werden, um den BaggerDumper® durch punktförmige Lasten der Baggerzähne nicht unnötig zu strapazieren.
6. Zum Heben des BaggerDumper® im leeren Zustand an den Kranösen grundsätzlich passende, der Last entsprechende Hebemittel, benutzen.
7. Zum Auskippen des BaggerDumper® mit einem Kettengehänge können die Ketten am Hebelarm (1) in die Anschlagpunkte der Kette (rot) eingehängt werden. Dadurch sollte ein komplettes Auskippen möglich sein.

Abbildung 1 BaggerDumper® 1000

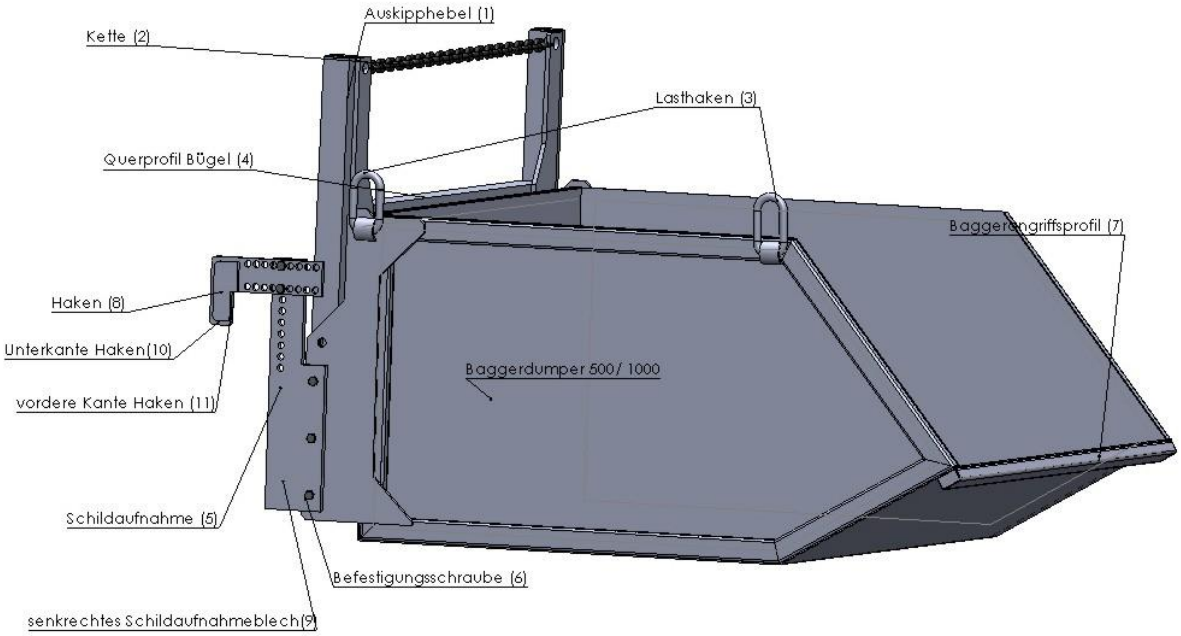

Wartung des BaggerDumper® 1000

1. Die Lasthaken (3) und die Kette (2) sind vor jedem Einsatz auf Funktionalität und Verschleiß zu prüfen. Bei eventuellen Rissbildungen oder Längungen der Kettenglieder darf der Dumper nicht mehr betrieben werden.
2. Jährlich ist eine UVV – Prüfung von einer genehmigten Stelle vorzunehmen.

Anordnung der Aufkleber, Typenschild und Kranen verboten

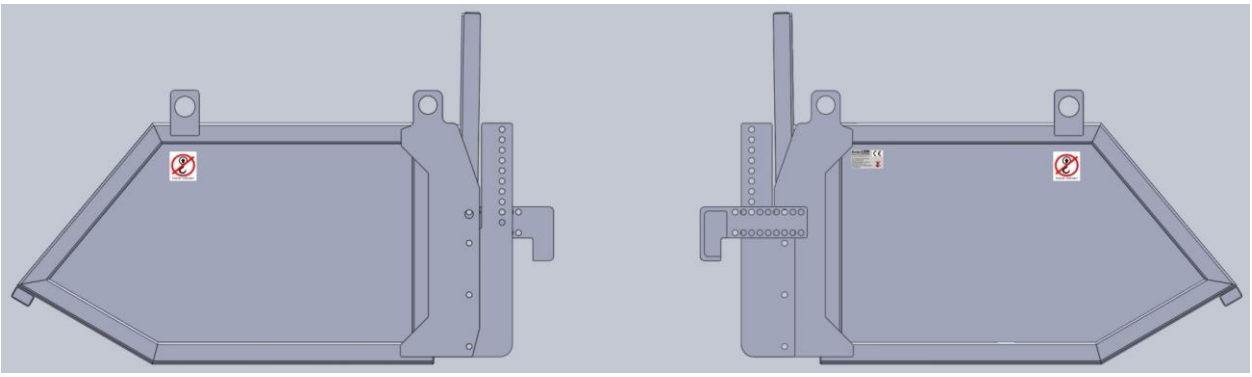

Für Fragen und Anregungen stehen wir Ihnen gerne zur Verfügung

Schmidt
Maschinentechnik
Baumaschinen
Industrieservice
Maschinenbau

Inh.: Oliver Schmidt
Büroanschrift:
Am Berg 11, D-35232 Dautphetal

☎ +49 6466 / 899 0170
+49 173 / 340 2202
www.schmidt-maschinentechnik.eu
info@schmidt-maschinentechnik.eu

Anbei die Konformitätserklärung der Richtlinie Maschine 2006/42/EG vom 17.05.2006 des Rates der Europäischen Gemeinschaft